SG421
Filtergehäuse

Material	**316L SS und Pyrex-Glas**
Druck	**7 bar**
Anschlüsse	**3/4" und 1"**
Element	**51-230-☐**

Die Infiltec® SG421 Filtergehäuseserie wurde für Anwendungen mit 3/4"- und 1"-Leitungen und niedrigem Druck bis sieben bar konzipiert.

Die Gehäuse bestehen entweder vollständig aus Edelstahl 316L oder der Gehäusesumpf ist aus Pyrex-Glas Kopf und Einbauten aus Edelstahl 316L. Der Pyrex-Gehäusesumpf wird mit einer Schutzvorrichtung montiert (nicht abgebildet).

Standardgehäuse besitzen NPT-Anschlüsse und FKM-Dichtungen. Andere Dichtungen sind optional ebenso erhältlich, wie BSPT- und BSPP-Anschlüsse und hochwertige Werkstoffe wie z. B. Hastelloy, Monel oder Titan.

Die nahtlosen Gehäuse entsprechen NACE MR-01-75. Gemäß 2014/68/EU sind die Gehäuse CE-gekenzeichnet.

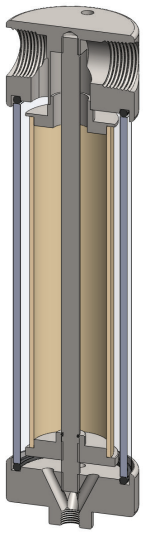

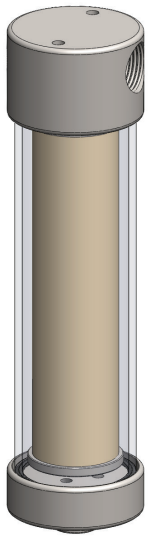

(Abb. ohne Schutzvorrichtung)

Technische Daten

Gehäusetyp	**SG421-521**	**SG421-621**
Anschluss	3/4" NPT	1" NPT
Ablass	1/4" NPT	1/4" NPT
Maximaldruck [bar]	7	7
Maximaltemperatur [°C]	100	100
Werkstoffe (1)		
Kopf und Einbauten	316L SS	316L SS
Gehäusesumpf	Pyrex	Pyrex
Dichtungen (2)	FKM	FKM
Filterelementbezeichnung (3)	51-230-☐	51-230-☐
Adsorberkartuschenbezeichnung (4)	51-230-AD-☐	51-230-AD-☐
Abmessungen [mm]		
Durchmesser	90	90
Höhe	346	346
Volumen [cm^3]	950	950
Gewicht [kg]	3,5	3,5
Zubehör		
Stützrohr	SCSS42	SCSS42
Montagewinkel	MBSS42	MBSS42

Bemerkungen:

(1) Materialabkürzungen: 316L SS = Edelstahl 316L

(2) Fügen Sie für andere Dichtungsqualitäten die entsprechende Endung an: Chemraz = -C, Nitril = -N, Kalrez = -K, EPDM = -E, Silikon = -S (z. B. SG421-521.N)

(3) Ersetzen Sie das Zeichen ☐ durch das Kürzel für die benötigte Feinheit, z. B. GF-51-230-50CK, SS-51-230-20V, 51-230-20T.

(4) Ersetzen Sie das Zeichen ☐ durch den Code für den benötigten Adsorber , z. B. 51-230-AD-CG.

SS424
Filtergehäuse

Material	**Edelstahl 316L**
Druck	**34 bar**
Anschlüsse	**3/4" und 1"**
Element	**51-230-☐**

Die Infiltec® Filtergehäuseserie SS424 wurde für Anwendungen mit 3/4"- und 1"-Leitungen bis 34 bar Betriebsdruck entwickelt.

Für Anwendungen über 34 bar sind die Ausführungen SS425, SS426 und SS428 erhältlich.

Standardgehäuse besitzen NPT-Anschlüsse und FKM-Dichtungen. Andere Dichtungen sind optional ebenso erhältlich, wie BSPT- und BSPP-Anschlüsse und hochwertige Werkstoffe wie z. B. Hastelloy, Monel oder Titan.

Die nahtlosen Gehäuse entsprechen NACE MR-01-75. Gemäß 2014/68/EU sind die Gehäuse CE-gekenzeichnet.

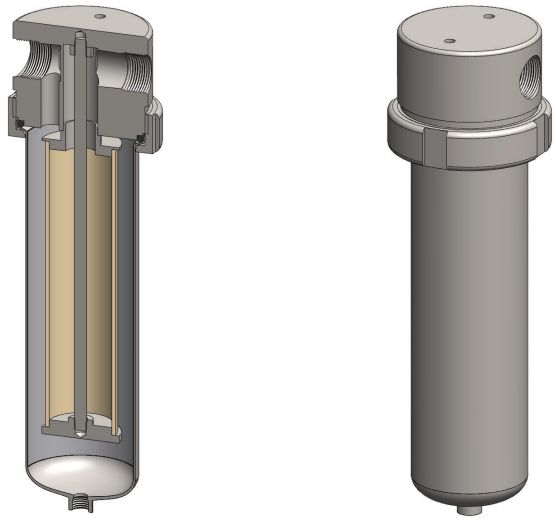

Technische Daten

Gehäusetyp	**SS424-521**	**SS424-621**
Anschluss	3/4" NPT	1" NPT
Ablass	1/4" NPT	1/4" NPT
Maximaldruck [bar] (1)	34	34
Maximaltemperatur [°C] (2)	200	200
Werkstoffe (3)		
Kopf, Gehäuse und Einbauten	316L SS	316L SS
Dichtung (4)	FKM	FKM
Filterelementbezeichnung (5)	51-230-☐	51-230-☐
Adsorberkartuschenbezeichnung (6)	51-230-AD-☐	51-230-AD-☐
Abmessungen [mm]		
Durchmesser	110	110
Höhe	388	388
Volumen [cm^3]	1350	1350
Gewicht [kg]	7,8	7,8
Zubehör		
Stützrohr	SCSS42	SCSS42
Montagewinkel	MBSS42	MBSS42

Bemerkungen:

(1) Temperaturen über 200 °C reduzieren den Nenndruck. Bitte erfragen Sie bei uns den genauen Wert für Ihre spezielle Betriebstemperatur.

(2) Die angegebene Maximaltemperatur gilt bei der Verwendung von Standarddichtungen. Für Temperaturen bis 324 °C verwenden Sie bitte Chemraz-Dichtungen.

(3) Materialabkürzungen: 316L SS = Edelstahl 316L

(4) Fügen Sie für andere Dichtungsqualitäten die entsprechende Endung an: PTFE = -T, Chemraz = -C, Nitril = -N, Kalrez = -K, EPDM = -E, Silikon = -S (z. B. SS424-521.N)

(5) Ersetzen Sie das Zeichen ☐ durch das Kürzel für die benötigte Feinheit, z. B. GF-51-230-50CK, SS-51-230-20V, 51-230-20T.

(6) Ersetzen Sie das Zeichen ☐ durch den Code für den benötigten Adsorber , z. B. 51-230-AD-CG.

SS425 und SHS425
Filtergehäuse

Material	**Edelstahl 316L**
Druck	**100 bar**
Anschlüsse	**1", 1 1/2" und 2"**
Element	**51-230-☐**

Die Infiltec® Gehäuseserie SS425 wurde für Anwendungen bis zu 100 bar mit 1"-, 1 1/2" und 2"-Leitungen entwickelt.

Für Anwendungen über 100 bar sind Hochdruckversionen (Gehäuseserien SS426 und SS428) erhältlich.

Standardgehäuse besitzen NPT-Anschlüsse und FKM-Dichtungen. Andere Dichtungen sind optional ebenso erhältlich, wie BSPT- und BSPP-Anschlüsse und hochwertige Werkstoffe wie z. B. Hastelloy, Monel oder Titan.

Die nahtlosen Gehäuse entsprechen NACE MR-01-75. Gemäß 2014/68/EU sind die Gehäuse CE-gekenzeichnet.

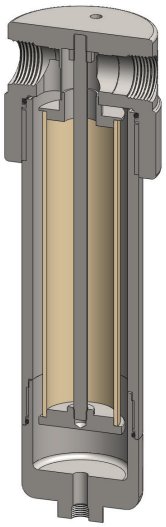

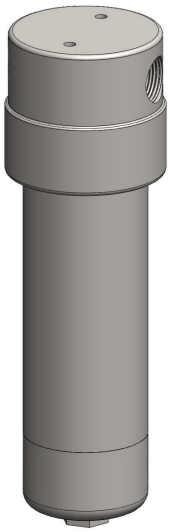

Technische Daten

Gehäusetyp	**SS425-621**	**SS425-641**	**SHS425-721**	**SHS425-741**	**SHS425-821**	**SHS425-841**
Anschluss	1" NPT	1" NPT	1 1/2" NPT	1 1/2" NPT	2" NPT	2" NPT
Ablass	1/4" NPT	1/2" NPT	1/4" NPT	1/2" NPT	1/4" NPT	1/2" NPT
Maximaldruck [bar] (1)	100	100	100	100	100	100
Maximaltemperatur [°C] (2)	200	200	200	200	200	200
Werkstoffe (3)						
Kopf, Gehäuse und Einbauten	316L SS	316L SS	316L SS	316L SS	316L SS	316L SS
Dichtung (4)	FKM	FKM	FKM	FKM	FKM	FKM
Filterelementbezeichnung (5)	51-230-☐	51-230-☐	51-230-☐	51-230-☐	51-230-☐	51-230-☐
Adsorberkartuschenbezeichnung (6)	51-230-AD-☐	51-230-AD-☐	51-230-AD-☐	51-230-AD-☐	51-230-AD-☐	51-230-AD-☐
Abmessungen [mm]						
Durchmesser	110	110	180	180	180	180
Höhe	388	388	396	396	406	406
Volumen [cm^3]	1350	1350	1550	1550	1550	1550
Gewicht [kg]	16	16	24,5	25,5	27,5	27,5
Zubehör						
Stützrohr	SCSS42	SCSS42	SCSS42	SCSS42	SCSS42	SCSS42
Montagewinkel	MBSS42	MBSS42	MBSHS42	MBSHS42	MBSHS42	MBSHS42

Bemerkungen:

(1) Temperaturen über 200 °C reduzieren den Nenndruck. Bitte erfragen Sie bei uns den genauen Wert für Ihre spezielle Betriebstemperatur.

(2) Die angegebene Maximaltemperatur gilt bei der Verwendung von Standarddichtungen. Für Temperaturen bis 324 °C verwenden Sie bitte Chemraz-Dichtungen.

(3) Materialabkürzungen: 316L SS = Edelstahl 316L

(4) Fügen Sie für andere Dichtungsqualitäten die entsprechende Endung an: PTFE = -T, Chemraz = -C, Nitril = -N, Kalrez = -K, EPDM = -E, Silikon = -S (z. B. SS425-621-N)

(5) Ersetzen Sie das Zeichen ☐ durch das Kürzel für die benötigte Feinheit, z. B. GF-51-230-50CK, SS-51-230-20V, 51-230-20T.

(6) Ersetzen Sie das Zeichen ☐ durch den Code für den benötigten Adsorber , z. B. 51-230-AD-CG.

SS426 und SHS426
Filtergehäuse

Material	**Edelstahl 316L**
Druck	**200 bar**
Anschlüsse	**1", 1 1/2" und 2"**
Element	**51-230-☐**

Die Infiltec® Gehäuseserie SS426 wurde für Anwendungen bis zu 200 bar mit 1"-, 1 1/2" und 2"-Leitungen entwickelt.

Für Anwendungen über 200 bar steht die Gehäuseserie SS428, für Anwendung bis 100 bar die Gehäuseserie SS425 zur Verfügung.

Standardgehäuse besitzen NPT-Anschlüsse und FKM-Dichtungen. Andere Dichtungen sind optional ebenso erhältlich, wie BSPT- und BSPP-Anschlüsse und hochwertige Werkstoffe wie z. B. Hastelloy, Monel oder Titan.

Die nahtlosen Gehäuse entsprechen NACE MR-01-75. Gemäß 2014/68/EU sind die Gehäuse CE-gekenzeichnet.

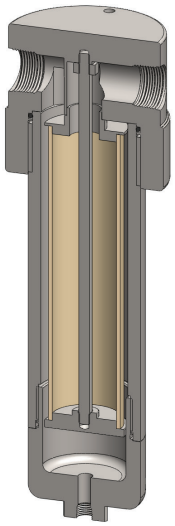

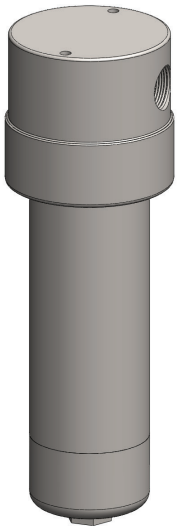

Technische Daten

Gehäusetyp	**SS426-621**	**SS426-641**	**SHS426-721**	**SHS426-741**	**SHS426-821**	**SHS426-841**
Anschluss	1" NPT	1" NPT	1 1/2" NPT	1 1/2" NPT	2" NPT	2" NPT
Ablass	1/4" NPT	1/2" NPT	1/4" NPT	1/2" NPT	1/4" NPT	1/2" NPT
Maximaldruck [bar] (1)	200	200	200	200	200	200
Maximaltemperatur [°C] (2)	200	200	200	200	200	200
Werkstoffe (3)						
Kopf, Gehäuse und Einbauten	316L SS	316L SS	316L SS	316L SS	316L SS	316L SS
Dichtung (4)	FKM	FKM	FKM	FKM	FKM	FKM
Filterelementbezeichnung (5)	51-230-☐	51-230-☐	51-230-☐	51-230-☐	51-230-☐	51-230-☐
Adsorberkartuschenbezeichnung (6)	51-230-AD-☐	51-230-AD-☐	51-230-AD-☐	51-230-AD-☐	51-230-AD-☐	51-230-AD-☐
Abmessungen [mm]						
Durchmesser	110	110	180	180	180	180
Höhe	388	388	418	418	428	428
Volumen [cm^3]	1400	1400	1450	1450	1450	1450
Gewicht [kg]	23	23	38	38	41	41
Zubehör						
Stützrohr	SCSS42	SCSS42	SCSS42	SCSS42	SCSS42	SCSS42
Montagewinkel	MBSS42	MBSS42	MBSHS42	MBSHS42	MBSHS42	MBSHS42

Bemerkungen:

(1) Temperaturen über 200 °C reduzieren den Nenndruck. Bitte erfragen Sie bei uns den genauen Wert für Ihre spezielle Betriebstemperatur.

(2) Die angegebene Maximaltemperatur gilt bei der Verwendung von Standarddichtungen. Für Temperaturen bis 324 °C verwenden Sie bitte Chemraz-Dichtungen.

(3) Materialabkürzungen: 316L SS = Edelstahl 316L

(4) Fügen Sie für andere Dichtungsqualitäten die entsprechende Endung an: PTFE = -T, Chemraz = -C, Nitril = -N, Kalrez = -K, EPDM = -E, Silikon = -S (z. B. SS426-621-N)

(5) Ersetzen Sie das Zeichenn ☐ durch das Kürzel für die benötigte Feinheit, z. B. GF-51-230-50CK, SS-51-230-20V, 51-230-20T.

(6) Ersetzen Sie das Zeichen ☐ durch den Code für den benötigten Adsorber , z. B. 51-230-AD-CG.

SS428 und SHS428
Filtergehäuse

Material	**Edelstahl 316L**
Druck	**400 bar**
Anschlüsse	**1", 1 1/2" und 2"**
Element	**51-230-☐**

Die Infiltec® Gehäuseserie SS428 wurde für Anwendungen bis zu 400 bar mit 1"-, 11/2"- und 2"-Leitungen entwickelt.

Für Anwendungen bis 200 bar steht die Gehäuseserie SS426, für Anwendung bis 100 bar die Gehäuseserie SS425 zur Verfügung.

Standardgehäuse besitzen NPT-Anschlüsse und FKM-Dichtungen. Andere Dichtungen sind optional ebenso erhältlich, wie BSPT- und BSPP-Anschlüsse und hochwertige Werkstoffe wie z. B. Hastelloy, Monel oder Titan.

Die nahtlosen Gehäuse entsprechen NACE MR-01-75. Gemäß 2014/68/EU sind die Gehäuse CE-gekenzeichnet.

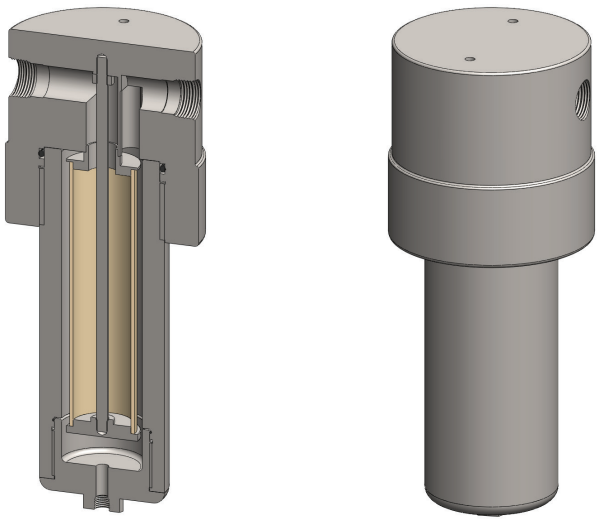

Technische Daten

Gehäusetyp	**SS428-621**	**SS428-641**	**SHS428-721**	**SHS428-741**	**SHS428-821**	**SHS428-841**
Anschluss	1" NPT	1" NPT	1 1/2" NPT	1 1/2" NPT	2" NPT	2" NPT
Ablass	1/4" NPT	1/2" NPT	1/4" NPT	1/2" NPT	1/4" NPT	1/2" NPT
Maximaldruck [bar] (1)	400	400	400	400	400	400
Maximaltemperatur [°C] (2)	200	200	200	200	200	200
Werkstoffe (3)						
Kopf, Gehäuse und Einbauten	316L SS	316L SS	316L SS	316L SS	316L SS	316L SS
Dichtung (4)	FKM	FKM	FKM	FKM	FKM	FKM
Filterelementbezeichnung (5)	51-230-☐	51-230-☐	51-230-☐	51-230-☐	51-230-☐	51-230-☐
Adsorberkartuschenbezeichnung (6)	51-230-AD-☐	51-230-AD-☐	51-230-AD-☐	51-230-AD-☐	51-230-AD-☐	51-230-AD-☐
Abmessungen [mm]						
Durchmesser	164	164	200	200	200	200
Höhe	409	409	488	488	498	498
Volumen [cm^3]	1450	1450	1500	1500	1500	1500
Gewicht [kg]	38	38	64	64	67	67
Zubehör						
Stützrohr	SCSS42	SCSS42	SCSS42	SCSS42	SCSS42	SCSS42
Montagewinkel	MBSS42	MBSS42	MBSHS428	MBSHS428	MBSHS428	MBSHS428

Bemerkungen:

(1) Temperaturen über 200 °C reduzieren den Nenndruck. Bitte erfragen Sie bei uns den genauen Wert für Ihre spezielle Betriebstemperatur.

(2) Die angegebene Maximaltemperatur gilt bei der Verwendung von Standarddichtungen. Für Temperaturen bis 324 °C verwenden Sie bitte Chemraz-Dichtungen.

(3) Materialabkürzungen: 316L SS = Edelstahl 316L

(4) Fügen Sie für andere Dichtungsqualitäten die entsprechende Endung an: PTFE = -T, Chemraz = -C, Nitril = -N, Kalrez = -K, EPDM = -E, Silikon = -S (z. B. SS428-621-N)

(5) Ersetzen Sie das Zeichen ☐ durch das Kürzel für die benötigte Feinheit, z. B. GF-51-230-50CK, SS-51-230-20V, 51-230-20T.

(6) Ersetzen Sie das Zeichen ☐ durch den Code für den benötigten Adsorber , z. B. 51-230-AD-CG.

SS434
Filtergehäuse

Material	**Edelstahl 316L**
Druck	**34 bar**
Anschlüsse	**3/4" und 1"**
Element	**51-476-☐**

Die Infiltec® Gehäuseserie SS434 wurde für Anwendungen bis 34 bar Betriebsdruck mit 3/4"- und 1"-Leitungen entwickelt.

Für Anwendungen über 34 bar sind Hochdruckausführungen erhältlich (Gehäuseserien SS435, SS436 und SS438).

Standardgehäuse besitzen NPT-Anschlüsse und FKM-Dichtungen. Andere Dichtungen sind optional ebenso erhältlich, wie BSPT- und BSPP-Anschlüsse und hochwertige Werkstoffe wie z. B. Hastelloy, Monel oder Titan.

Die nahtlosen Gehäuse entsprechen NACE MR-01-75.
Gemäß 2014/68/EU sind die Gehäuse CE-gekenzeichnet.

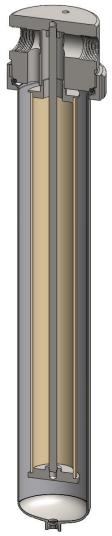

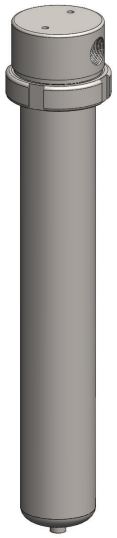

Technische Daten

Gehäusetyp	**SS434-521**	**SS434-621**
Anschluss	3/4" NPT	1" NPT
Ablass	1/4" NPT	1/4" NPT
Maximaldruck [bar] (1)	34	34
Maximaltemperatur [°C] (2)	200	200
Werkstoffe (3)		
Kopf, Gehäuse und Einbauten	316L SS	316L SS
Dichtung (4)	FKM	FKM
Filterelementbezeichnung (5)	51-476-☐	51-476-☐
Adsorberkartuschenbezeichnung (6)	51-476-AD-☐	51-476-AD-☐
Abmessungen [mm]		
Durchmesser	110	110
Höhe	638	638
Volumen [cm^3]	2450	2450
Gewicht [kg]	8,9	8,9
Zubehör		
Stützrohr	SCSS43	SCSS43
Montagewinkel	MBSS42	MBSS42

Bemerkungen:

(1) Temperaturen über 200 °C reduzieren den Nenndruck. Bitte erfragen Sie bei uns den genauen Wert für Ihre spezielle Betriebstemperatur.

(2) Die angegebene Maximaltemperatur gilt bei der Verwendung von Standarddichtungen. Für Temperaturen bis 324 °C verwenden Sie bitte Chemraz-Dichtungen.

(3) Materialabkürzungen: 316L SS = Edelstahl 316L

(4) Fügen Sie für andere Dichtungsqualitäten die entsprechende Endung an: PTFE = -T, Chemraz = -C, Nitril = -N, Kalrez = -K, EPDM = -E, Silikon = -S (z. B. SS434-521-T)

(5) Ersetzen Sie das Zeichen ☐ durch das Kürzel für die benötigte Feinheit, z. B. GF-51-476-50CK, SS-51-476-20V, 51-476-20T.

(6) Ersetzen Sie das Zeichen ☐ durch den Code für den benötigten Adsorber , z. B. 51-476-ADCG.

SS435 und SHS435
Filtergehäuse

Material	**Edelstahl 316L**
Druck	**100 bar**
Anschlüsse	**1", 1 1/2" und 2"**
Element	**51-476-☐**

Die Infiltec® Gehäuseserie SS435 wurde für Anwendungen bis zu 100 bar Betriebsdruck mit 11/2"- und 2"-Leitungen entwickelt.

Für Anwendungen über 100 bar sind Hochdruck-ausführungen (Gehäuseserien SS436 und SS438) erhältlich.

Standardgehäuse besitzen NPT-Anschlüsse und FKM-Dichtungen. Andere Dichtungen sind optional ebenso erhältlich, wie BSPT- und BSPP-Anschlüsse und hoch-wertige Werkstoffe wie z. B. Hastelloy, Monel oder Titan.

Die nahtlosen Gehäuse entsprechen NACE MR-01-75. Gemäß 2014/68/EU sind die Gehäuse CE-gekenzeichnet.

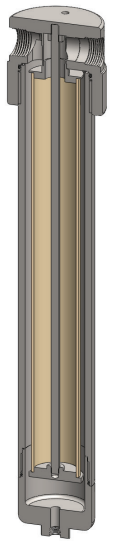

Technische Daten

Gehäusetyp	**SS435-621**	**SS435-641**	**SHS435-721**	**SHS435-741**	**SHS435-821**	**SHS435-841**
Anschluss	1" NPT	1" NPT	1 1/2" NPT	1 1/2" NPT	2" NPT	2" NPT
Ablass	1/4" NPT	1/2" NPT	1/4" NPT	1/2" NPT	1/4" NPT	1/2" NPT
Maximaldruck [bar] (1)	100	100	100	100	100	100
Maximaltemperatur [°C] (2)	200	200	200	200	200	200
Werkstoffe (3)						
Kopf, Gehäuse und Einbauten	316L SS	316L SS	316L SS	316L SS	316L SS	316L SS
Dichtung (4)	FKM	FKM	FKM	FKM	FKM	FKM
Filterelementbezeichnung (5)	51-476-☐	51-476-☐	51-476-☐	51-476-☐	51-476-☐	51-476-☐
Adsorberkartuschenbezeichnung (6)	51-476-AD-☐	51-476-AD-☐	51-476-AD-☐	51-476-AD-☐	51-476-AD-☐	51-476-AD-☐
Abmessungen [mm]						
Durchmesser	110	110	180	180	180	180
Höhe	368	368	642	642	652	652
Volumen [cm^3]	2350	2350	2450	2450	2450	2450
Gewicht [kg]	16,3	16,3	28	28	31	31
Zubehör						
Stützrohr	SCSS43	SCSS43	SCSS43	SCSS43	SCSS43	SCSS43
Montagewinkel	MBSS42	MBSS42	MBSHS42	MBSHS42	MBSHS42	MBSHS42

Bemerkungen:

(1) Temperaturen über 200 °C reduzieren den Nenndruck. Bitte erfragen Sie bei uns den genauen Wert für Ihre spezielle Betriebstemperatur.

(2) Die angegebene Maximaltemperatur gilt bei der Verwendung von Standarddichtungen. Für Temperaturen bis 324 °C verwenden Sie bitte Chemraz-Dichtungen.

(3) Materialabkürzungen: 316L SS = Edelstahl 316L

(4) Fügen Sie für andere Dichtungsqualitäten die entsprechende Endung an: PTFE = -T, Chemraz = -C, Nitril = -N, Kalrez = -K, EPDM = -E, Silikon = -S (z. B. SS435-621-N)

(5) Ersetzen Sie das Zeichen ☐ durch das Kürzel für die benötigte Feinheit, z. B. GF-51-476-50CK, SS-51-476-20V, 51-476-20T.

(6) Ersetzen Sie das Zeichen ☐ durch den Code für den benötigten Adsorber , z. B. 51-476-AD-CG.

SS436 und SHS436
Filtergehäuse

Material	**Edelstahl 316L**
Druck	**200 bar**
Anschlüsse	**1", 1 1/2" und 2"**
Element	**51-476-☐**

Die Infiltec® Gehäuseserie SS436 wurde für Anwendungen bis zu 100 bar Betriebsdruck mit 11/2"- und 2"-Leitungen entwickelt.

Für Anwendungen über 200 bar steht die Gehäuseserie SS438 zur Verfügung.

Standardgehäuse besitzen NPT-Anschlüsse und FKM-Dichtungen. Andere Dichtungen sind optional ebenso erhältlich, wie BSPT- und BSPP-Anschlüsse und hochwertige Werkstoffe wie z. B. Hastelloy, Monel oder Titan.

Die nahtlosen Gehäuse entsprechen NACE MR-01-75. Gemäß 2014/68/EU sind die Gehäuse CE-gekenzeichnet.

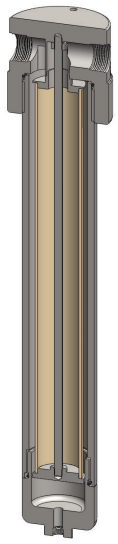

Technische Daten

Gehäusetyp	**SS436-621**	**SS436-641**	**SHS436-721**	**SHS436-741**	**SHS436-821**	**SHS436-841**
Anschluss	1" NPT	1" NPT	1 1/2" NPT	1 1/2" NPT	2" NPT	2" NPT
Ablass	1/4" NPT	1/2" NPT	1/4" NPT	1/2" NPT	1/4" NPT	1/2" NPT
Maximaldruck [bar] (1)	200	200	200	200	200	200
Maximaltemperatur [°C] (2)	200	200	200	200	200	200
Werkstoffe (3)						
Kopf, Gehäuse und Einbauten	316L SS	316L SS	316L SS	316L SS	316L SS	316L SS
Dichtung (4)	FKM	FKM	FKM	FKM	FKM	FKM
Filterelementbezeichnung (5)	51-476-☐	51-476-☐	51-476-☐	51-476-☐	51-476-☐	51-476-☐
Adsorberkartuschenbezeichnung (6)	51-476-AD-☐	51-476-AD-☐	51-476-AD-☐	51-476-AD-☐	51-476-AD-☐	51-476-AD-☐
Abmessungen [mm]						
Durchmesser	120	120	180	180	180	180
Höhe	625	625	664	664	674	674
Volumen [cm^3]	2500	2500	2550	2550	2550	2550
Gewicht [kg]	18,9	18,9	42	42	45	45
Zubehör						
Stützrohr	SCSS43	SCSS43	SCSS43	SCSS43	SCSS43	SCSS43
Montagewinkel	MBSS42	MBSS42	MBSHS42	MBSHS42	MBSHS42	MBSHS42

Bemerkungen:

(1) Temperaturen über 200 °C reduzieren den Nenndruck. Bitte erfragen Sie bei uns den genauen Wert für Ihre spezielle Betriebstemperatur.

(2) Die angegebene Maximaltemperatur gilt bei der Verwendung von Standarddichtungen. Für Temperaturen bis 324 °C verwenden Sie bitte Chemraz-Dichtungen.

(3) Materialabkürzungen: 316L SS = Edelstahl 316L

(4) Fügen Sie für andere Dichtungsqualitäten die entsprechende Endung an: PTFE = -T, Chemraz = -C, Nitril = -N, Kalrez = -K, EPDM = -E, Silikon = -S (z. B. SS436-621-N)

(5) Ersetzen Sie das Zeichen ☐ durch das Kürzel für die benötigte Feinheit, z. B. GF-51-476-50CK, SS-51-476-20V, 51-476-20T.

(6) Ersetzen Sie das Zeichen ☐ durch den Code für den benötigten Adsorber , z. B. 51-476-AD-CG.

SS438 und SHS438
Filtergehäuse

Material	**Edelstahl 316L**
Druck	**400 bar**
Anschlüsse	**1", 1 1/2" und 2"**
Element	**51-476-☐**

Die Infiltec® Gehäuseserie SS438 wurde für Anwendungen bis zu 200 bar Betriebsdruck mit 1 1/2"- und 2"-Leitungen entwickelt.

Für Anwendungen unter 200 bar stehen die Gehäuseserien SS435 und SS436 zur Verfügung.

Standardgehäuse besitzen NPT-Anschlüsse und FKM-Dichtungen. Andere Dichtungen sind optional ebenso erhältlich, wie BSPT- und BSPP-Anschlüsse und hochwertige Werkstoffe wie z. B. Hastelloy, Monel oder Titan.

Die nahtlosen Gehäuse entsprechen NACE MR-01-75. Gemäß 2014/68/EU sind die Gehäuse CE-gekenzeichnet.

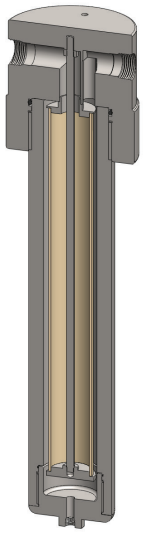

Technische Daten

Gehäusetyp	**SS438-621**	**SS438-641**	**SHS438-721**	**SHS438-741**	**SHS438-821**	**SHS438-841**
Anschluss	1" NPT	1" NPT	1 1/2" NPT	1 1/2" NPT	2" NPT	2" NPT
Ablass	1/4" NPT	1/2" NPT	1/4" NPT	1/2" NPT	1/4" NPT	1/2" NPT
Maximaldruck [bar] (1)	400	400	400	400	400	400
Maximaltemperatur [°C] (2)	200	200	200	200	200	200
Werkstoffe (3)						
Kopf, Gehäuse und Einbauten	316L SS	316L SS	316L SS	316L SS	316L SS	316L SS
Dichtung (4)	FKM	FKM	FKM	FKM	FKM	FKM
Filterelementbezeichnung (5)	51-476-☐	51-476-☐	51-476-☐	51-476-☐	51-476-☐	51-476-☐
Adsorberkartuschenbezeichnung (6)	51-476-AD-☐	51-476-AD-☐	51-476-AD-☐	51-476-AD-☐	51-476-AD-☐	51-476-AD-☐
Abmessungen [mm]						
Durchmesser	164	164	200	200	200	200
Höhe	655	655	734	734	744	744
Volumen [cm^3]	2550	2550	2600	2600	2600	2600
Gewicht [kg]	49	49	86	86	89	89
Zubehör						
Stützrohr	SCSS43	SCSS43	SCSS43	SCSS43	SCSS43	SCSS43
Montagewinkel	MBSS42	MBSS42	MBSHS428	MBSHS428	MBSHS428	MBSHS428

Bemerkungen:

(1) Temperaturen über 200 °C reduzieren den Nenndruck. Bitte erfragen Sie bei uns den genauen Wert für Ihre spezielle Betriebstemperatur.

(2) Die angegebene Maximaltemperatur gilt bei der Verwendung von Standarddichtungen. Für Temperaturen bis 324 °C verwenden Sie bitte Chemraz-Dichtungen.

(3) Materialabkürzungen: 316L SS = Edelstahl 316L

(4) Fügen Sie für andere Dichtungsqualitäten die entsprechende Endung an: PTFE = -T, Chemraz = -C, Nitril = -N, Kalrez = -K, EPDM = -E, Silikon = -S (z. B. SS438-621-N)

(5) Ersetzen Sie das Zeichen ☐ durch das Kürzel für die benötigte Feinheit, z. B. GF-51-476-50CK, SS-51-476-20V, 51-476-20T.

(6) Ersetzen Sie das Zeichen ☐ durch den Code für den benötigten Adsorber , z. B. 51-476-AD-CG.